ԳԼԽԱՎՈՐ ՀԱՏԱԿԱԳԻԾ

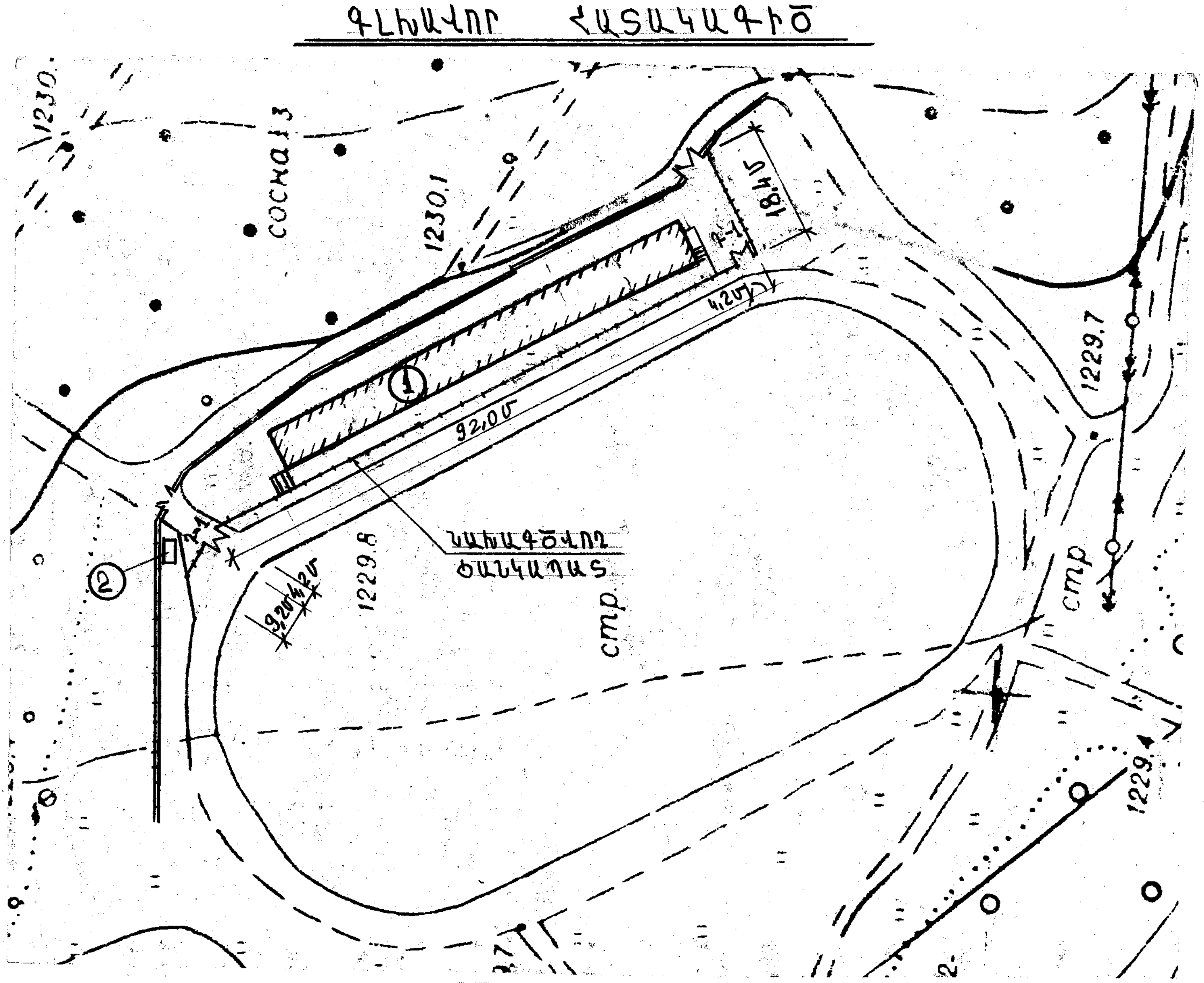

ԴԱՐՊԱՍ Դ-1

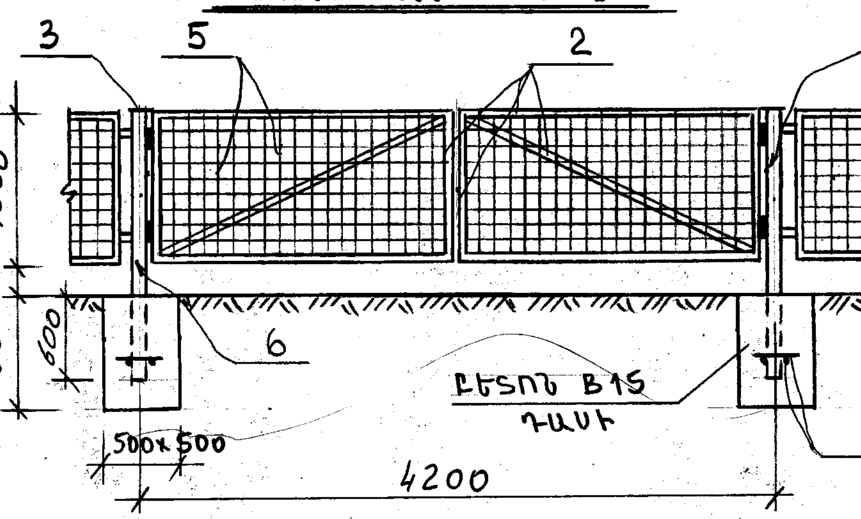

1 — ԳՈՅՈՒԹՅՈՒՆ ՈՒՆԵՑՈՂ ՏՐԻԲՈՒՆԱ
2 — ՆԱԽԱԳԾՎՈՂ ԶՈՒԳԱՐԱՆ
—•—•— ՆԱԽԱԳԾՎՈՂ ՑԱՆԿԱՊԱՏ

Մասնագիր մեկ էլեմենտի համար

Ֆորմ	Գոտի	Դիրք	Նշանակում	Անվանում	Քան. հատ	Ծանոթ
				ՄԵՏԱՂԱԿԱՆ ՑԱՆԿԱՊԱՏ		
				ՄԱՆՐԱՄԱՍՆԵՐ		
		1		խող. Φ50; ℓ= 1600	52	5,2կգ
		2		անկյուն. L45x4; ℓընդ=234,0մ	—	639,0կգ
		3		-50x3; ℓ=50	52	0,1կգ
		4		Φ12 A500C; ℓ=250	208	0,2կգ
		5	Դրոբ ցանց	40x40x4մմ	—	104,0մ²
				ԴԱՐՊԱՍ Դ-1 (2 ՀԱՏ)		
				ՄԱՆՐԱՄԱՍՆԵՐ		
		6		խող. □80x4; ℓ=1800	2	16,6կգ
		2		անկյ. L45x4; ℓընդ= 16,5մ	—	45,0կգ
		3		-80x3; ℓ= 80	2	0,6կգ
		4		Φ12 A500C; ℓ= 250	8	0,2կգ
		5	Դրոբ ցանց	40x40x4 մմ	—	4,0մ²
		7		Ծխնի Φ42	4	

1. ՏՐԻԲՈՒՆԱՅԻ ՄԵՏԱՂԱԿԱՆ (ԽՈՂ. Φ50) ՃԱՂԱՇԱՐԻ ԱՊԱՄՈՆՏԱԺՈՒՄ – 78.0գծ.մ:
2. ՏՐԻԲՈՒՆԱՅԻ ՀԵՆԱՊԱՏԻ ՑԵՄԵՆՏԱՎԱԶԵ ՄՎԱՂԻ ՔԱՆԴՈՒՄ - 56.0մ²:
3. ՏՐԻԲՈՒՆԱՅԻ ՔԱՐԵ ՀԵՆԱՊԱՏԻ ՔԱՆԴՈՒՄ ՑԱՆԿԱՊԱՏԻ ԿԵՏԱՅԻՆ ՀԻՄՔԵՐԻ ՀԱՄԱՐ – 2.7մ³:
4. ԿԵՏԱՅԻՆ ՀԻՄՔԵՐԻ ՓՈՐՈՒՄ ՁԵՌՔՈՎ III ԿԱՐԳԻ ԳՐՈՒՆՏՆԵՐՈՒՄ – 11.7մ³:
5. ԿԵՏԱՅԻՆ ՀԻՄՔԵՐԻ ԿԱՌՈՒՑՈՒՄ B15 ԴԱՍԻ ԲԵՏՈՆԻՑ – 5.0մ³:
6. ՏՐԻԲՈՒՆԱՅԻ ՀԵՆԱՊԱՏԻ ՑԵՄԵՆՏԱՎԱԶԵ ՄՎԱՂՈՒՄ ԼԱՐԱՅԻՆ ՑԱՆՑԻ ՎՐԱՅՈՎ – 57.0մ²:
7. ՑԱՆՑԱՎՈՐ ՑԱՆԿԱՊԱՏԻ ՆԵՐԿՈՒՄ ԷՄԱԼՈՎ 2 ԱՆԳԱՄ - 128.0մ²:
8. ՑԱՆԿԱՊԱՏԻ ԿԱՆԳՆԱԿՆԵՐԸ (ԽՈՂ. Φ50) ԻՐԱԿԱՆԱՑՆԵԼ ՕԳՏԱԳՈՐԾԵԼՈՎ ԱՊԱՄՈՆՏԱԺՎԱԾ ՃԱՂԱՇԱՐԻ ԽՈՂՈՎԱԿՆԵՐԸ:

ՀԱՄԱՁԱՅՆԵՑՎԱԾ Է՝

ՎԱՅՔԻ ՔԱՂԱՔԱՊԵՏ Ա. ՍԱՂԱԹԵԼՅԱՆ

ՑԱՆԿԱՊԱՏԻ ՀԱՏՎԱԾ

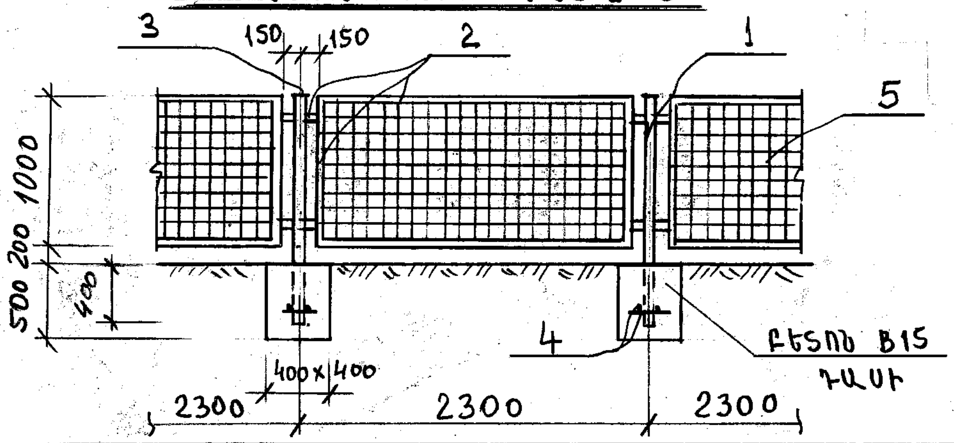

ՏՆՕՐԵՆ	Մ.ՀՈՒՄՆՅԱՆ		ՀՀ ՎԱՅՈՑ ՁՈՐԻ ՄԱՐԶԻ ՎԱՅՔ ՀԱՄԱՅՆՔԻ <<ԱՐԵՎԻԿ>> ՄԱՐԶԱԴԱՇՏԻ ՀԻՄՆԱՆՈՐՈԳՈՒՄ		
ՆԳԾ	Ն.ՍՏԵՓԱՆՅԱՆ				
ՍՏՈՒԳԵՑ	Ն.ՍՏԵՓԱՆՅԱՆ		ՃԱՐՏԱՐԱՊԵՏԱՇԻՆԱՐԱՐԱԿԱՆ ՄԱՍ	ՓՈՒԼ / ԹԵՐԹ / ԹԵՐԹԵՐ	
				ԱՆ / ՃՇ-3 / 23	
			ԳԼԽԱՎՈՐ ՀԱՏԱԿԱԳԻԾ: ԿՏՐՎԱԾՔ 1-1: ՑԱՆԿԱՊԱՏԻ ՀԱՏՎԱԾ:	«ՄԱՌԱ ԵՎ ԴՈՒՍՏՐԵՐ» ՍՊԸ	